# Συγκολλητής Πλεξούδας Καλωδίων Υπερήχων WPM-X00

Model No. WPM-X00



**SPECIFICATIONS**

| | |
|---|---|
| **Αριθμός Μοντέλου** | WPM-X00 |
| **Συχνότητα Λειτουργίας** | 20KHz |
| **Διαστάσεις Ραφιού** | 573*220*190 mm |
| **Διαστάσεις Πλαισίου** | 345*477*155 mm |
| **Τάση Εισόδου** | AC 220V/50Hz |
| **Εμβαδόν Συγκόλλησης** | 0,35 $mm^2$ - 12 $mm^2$ |
| **Ισχύς Εξοπλισμού** | 3000W |
| **Βάρος Εξοπλισμού** | 25kg (ραφι) + 10kg (κουτί) |
| **Οθόνη** | 4,3" LCD |
| **Αποδοτικότητα Παραγωγής** | ~0,6 δευτερόλεπτα/χρόνος |

Το WPM-X00 είναι φορητός υπερηχητικός συγκολλητής δεσμών καλωδίων για χάλκινο και αλουμινένιο καλώδιο 0.35 εώς 12 mm2, με διάμετρο κλώνου 0.3 mm ή λιγότερο. Λειτουργεί στα 20 kHz με 3000 W, και μια συγκόλληση διαρκεί περίπου 0.6 s. Το σετ είναι βάση συγκόλλησης 25 kg συν κουτί ελέγχου 10 kg με LCD 4.3 ιντσών και πληκτρολόγιο.

Το αλουμίνιο δεν δέχεται αξιόπιστα κασσίτερο, γιατί το οξειδιο ανασχηματιζεται ταχύτερα απ'οτι μπορεί να το αντιμετωπίσει το flux, οπότε ενώσεις αλουμινίου-χαλκού σε δέσμη γίνονται συνηθως μηχανικά και έπειτα παρεκκλίνουν σε αντίσταση καθως η ένωση διαβρώνεται. Η υπερηχητική συγκόλληση μετατοπιζει το οξειδιο κάτω απο το κέρας και δεσμεύει απευθειάς τους κλώνους. Γι' αυτο ή μοναδα προδιαγραφεται για εργασιά Cu/Al και οχι μονο για χαλκο.

Απέναντι στο WPM-001N, το WPM-X00 φερει 1000 W περισσοτερη υπερηχητική ισχυ και προσθετει δυνατοτητα αλουμινιού, με μικροτερη μεγιστη διατομη 12 mm2 εναντι 20 mm2, με το κατωτερο οριο στα 0.35 mm2. Η διεπαφη του είναι LCD 4.3 ιντσών με πληκτρολόγιο αντι για οθονη αφης 7 ιντσών, και το κουτί ελέγχου του είναι το ελαφρυτερο απο τα δυό στα 10 kg.

## Βασικα χαρακτηριστικα

**1.** 3000 W στα 20 kHz, συγκόλληση χάλκινου και αλουμινένιου καλωδιού 0.35 εώς 12 mm2, διαμετρος κλώνου 0.3 mm η λιγοτερο

**2.** Χρονος συγκόλλησης περιπου 0.6 s ανα ένωση, εισαγομενος απο το πληκτρολόγιο και επαναλαμβανομενος απο την ιδια συνταγη

**3.** Η συγκόλληση γίνεται με δονηση 20 kHz και οχι με κρουση, ωστε να μην υπαρχει θορυβος σφυριου στον παγκο

**4.** Το υψος του κερατος ρυθμιζεται με τον μπροστινο τροχο στην κεφαλη συγκολλησης, ωστε το κενο να ακολουθει το παχος της δεσμης

**5.** Ματισματα Cu-Cu, Al-Al και Cu-Al γινονται στην ιδια κεφαλη χωρις flux η μεταλλο πληρωσης

**6.** Κοκκινο κουμπι στοπ στην κεφαλη διακοπτης κλειδιου στο κουτι ελεγχου, και προφυλαγμενο κερας που κλεινει μονο στη σφιγμενη δεσμη

## Τεχνικες προδιαγραφες

| Παραμετρος | Προδιαγραφη |
|---|---|
| **Μοντελο** | WPM-X00 |
| **Τυπος μηχανηματος** | Φορητος υπερηχητικος συγκολλητης δεσμων καλωδιων |
| **Συχνοτητα λειτουργιας** | 20 kHz |
| **Ισχυς εξοπλισμου** | 3000 W |
| **Ευρος καλωδιου** | 0.35 - 12 mm2, χαλκος / αλουμινιο |
| **Διαμετρος καλωδιου** | 0.3 mm η λιγοτερο |
| **Ταχυτητα συγκολλησης** | Περιπου 0.6 s ανα συγκολληση |
| **Οθονη** | LCD 4.3 ιντσων με ρυθμιση πληκτρων |
| **Ταση εισοδου** | AC 220 V / 50 Hz |
| **Διαστασεις / βαρος βασης** | 573 x 220 x 190 mm / 25 kg |
| **Διαστασεις / βαρος κουτιου ελεγχου** | 345 x 477 x 155 mm / 10 kg |

## Εφαρμογες

— Δεσμη αυτοκινητου: σημεια ματισματος αλουμινιου και χαλκου οπου η συγκολληση δεν ειναι αξιοπιστη

— Αγωγοι οικιακων συσκευων και HVAC: ενωσεις αλουμινενιου αγωγου σε σετ καλωδιων και αγωγους κινητηρων

— Τυλιγματα κινητηρων και μετασχηματιστων: ληψεις συρματος αλουμινιου συνδεδεμενες σε χαλκινους αγωγους εξοδου

— Μπαταρια και διανομη ισχυος: μεταβασεις Cu-Al χωρις διμεταλλικο ακροδεκτη

— Συνεργεια δεσμων με αναμεικτο αποθεμα χαλκου και αλουμινιου: μια κεφαλη καλυπτει και τα δυο χωρις δευτερη διεργασια

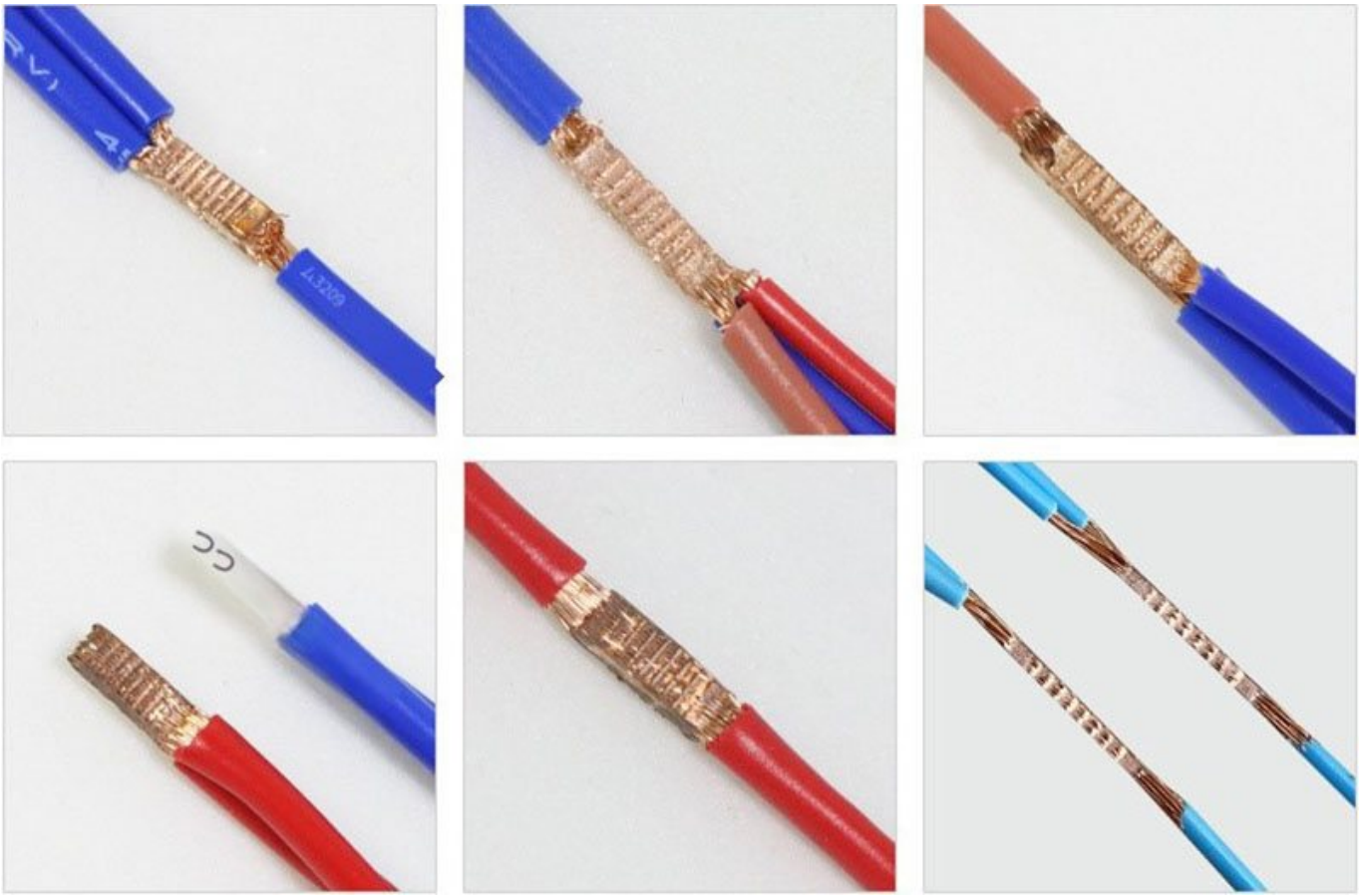

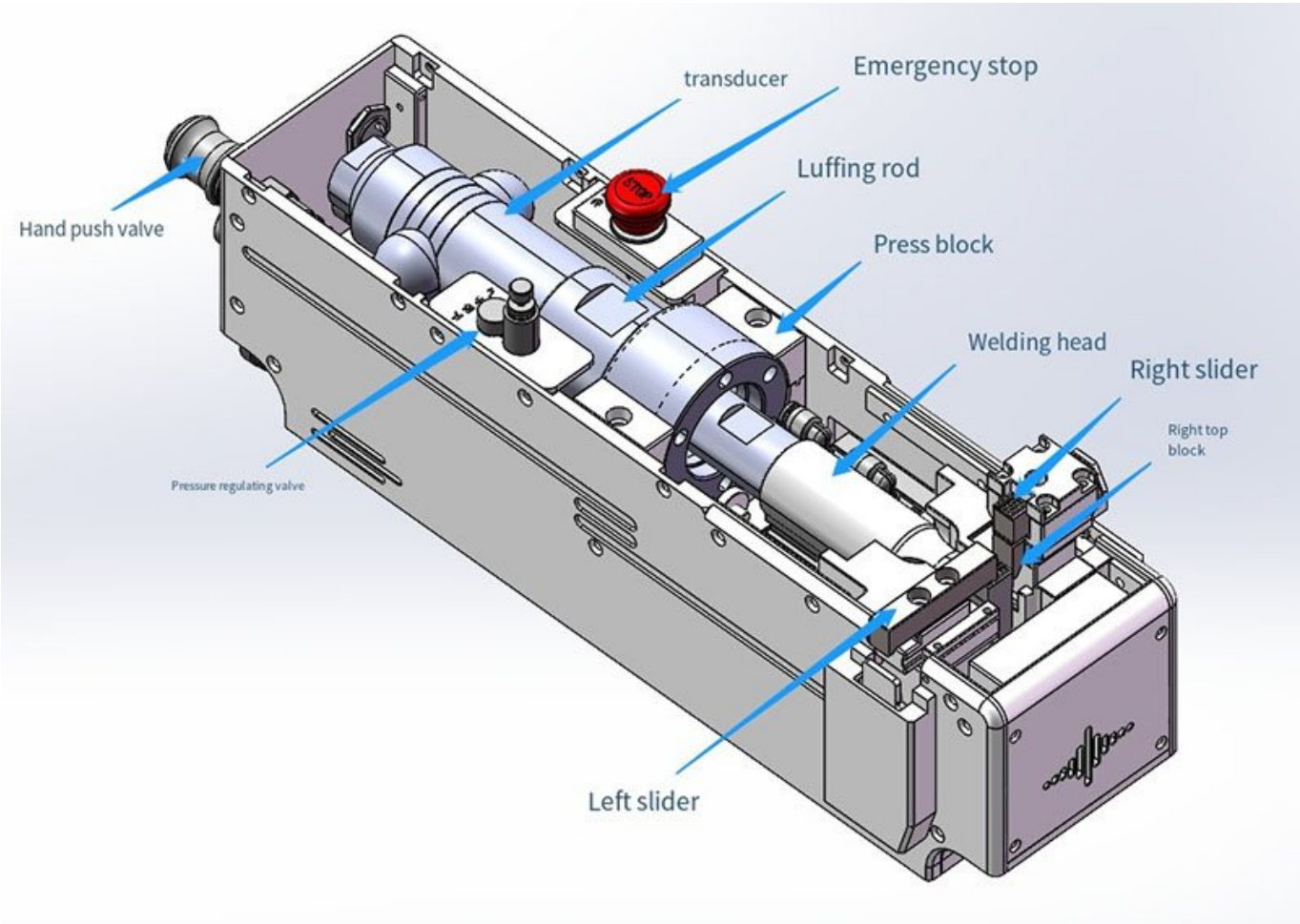
transducer
Emergency stop
Luffing rod
Hand push valve
Press block
Welding head
Right slider
Right top block
Pressure regulating valve
Left slider

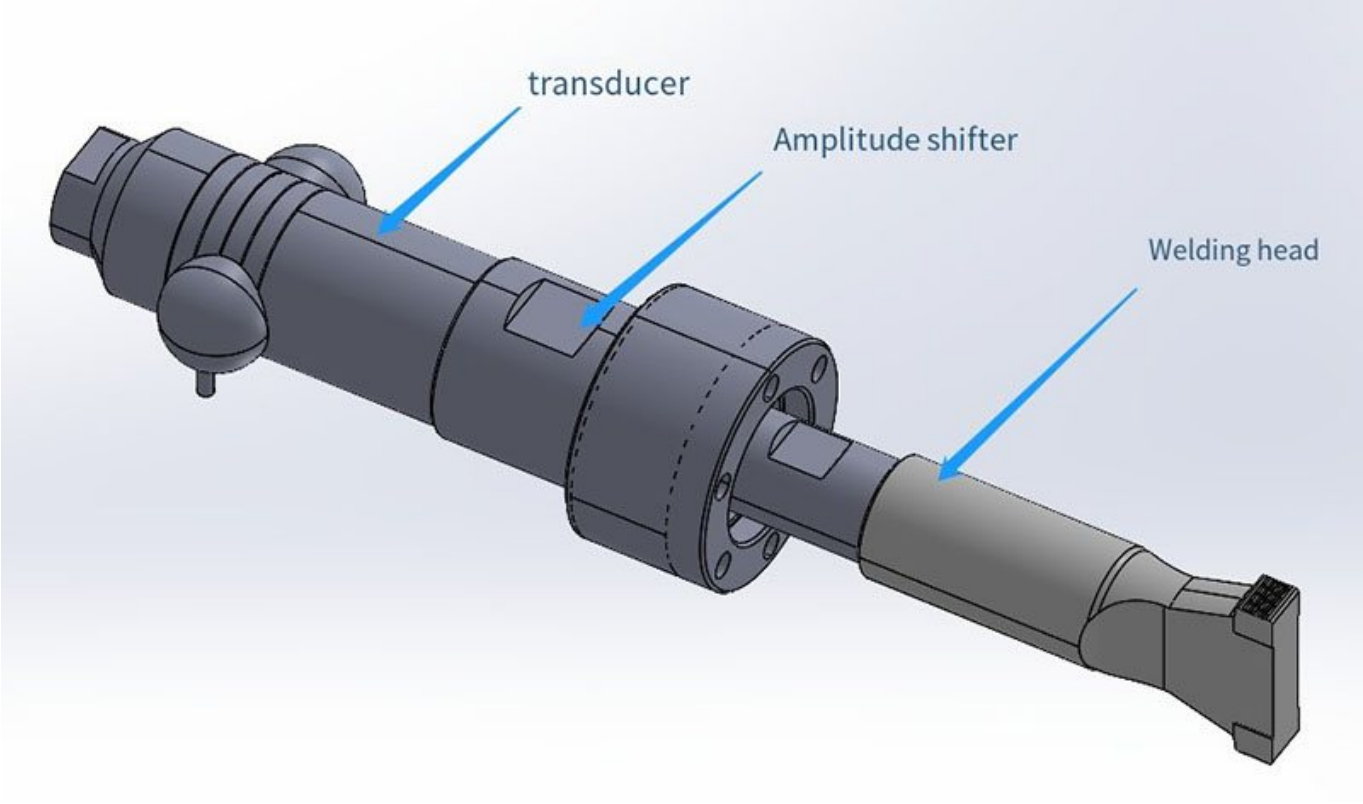



Auto industry


> Healthcare <


> Battery industry <>


> Home appliance industry


> Aerospace <


> Data transmission <

## FAQ

**Ποια μεγέθη και υλικά καλωδίων μπορεί να χειριστεί ο φορητός υπερηχητικός συγκολλητής καλωδίωσης WPM-X00;**

Το WPM-X00 σχεδιάστηκε για τη συγκόλληση τόσο χάλκινων όσο και αλουμινένιων καλωδίων εντός ενός ευρέος διατομής από 0,35 mm² εώς 12 mm². Αυτή η ευελιξιά το καθιστά κατάλληλο για ένα ευρύ φάσμα εφαρμογών, από λεπτά καλώδια εώς βαρύτερα βιομηχανικά καλώδια.

**Πόσο γρήγορη είναι η διαδικασιά συγκόλλησης με αυτόν τον φορητό υπερηχητικό συγκολλητή;**

Το WPM-X00 διαθέτει ένα εξαιρετικά γρήγορο κύκλο συγκόλλησης μόλις 0,6 δευτερολέπτων ανά σύνδεση. Αυτή η λειτουργιά υψηλής ταχύτητας ενισχυέι σημαντικά την παραγωγική αποδοτικότητα και την αποδοση σε βιομηχανικά περιβάλλοντα, οπως η συναρμολόγηση καλωδιώσης αυτοκινητων.

**Ποιες είναι οι βασικές τεχνικές προδιαγραφές και η ισχυς του συγκολλητη WPM-X00;**

Αυτή η βιομηχανικής ποιότητας φορητή μηχανή συγκόλλησης λειτουργει σε υπερηχητική συχνότητα 20 kHz και παρεχέι ισχυ 3000 W. Ο συνδυασμός αυτος εξασφαλιζει ισχυρες, συμπαγεις συγκολλησεις χωρις τηξη των βασικων μεταλλων, με αποτελεσμα αξιοπιστες, ψυχρες και χωρις φλαξ συνδεσεις.

**Για ποιες βιομηχανιές και εφαρμογες είναι ιδανικος αυτος ο συγκολλητης καλωδιώσης;**

Το WPM-X00 ειναι ιδανικα προσαρμοσμενο για την κατασκευη καλωδιώσης αυτοκινητων, την παραγωγη συσκευων και τη γενικη βιομηχανικη συναρμολογηση καλωδιών. Ο φορητος του σχεδιασμος και η δυνατοτητα χρησης τοσο με χαλκο οσο και με αλουμινιο το καθιστουν μια ευελικτη λυση για παραγωγη σε γραμμη, σταθμους επισκευης και τμηματα ερευνας και αναπτυξης.

**Ποια ειναι τα κυρια πλεονεκτηματα της χρησης υπερηχητικης συγκόλλησης για καλωδιωσεις σε συγκριση με τις παραδοσιακες μεθοδους;**

Η υπερηχητικη συγκόλληση με το WPM-X00 προσφερει πολυαριθμα πλεονεκτηματα: δημιουργει μια μεταλλουργικη συνδεση χωρις ζωνες επηρεασμενες απο θερμοτητα η ευθραυστα διαμεταλλικα (κριτιμα για το αλουμινιο). Η διαδικασιά δεν απαιτει αναλωσιμα υλικα οπως κολλα η φλαξ, παραγει συνεπεις και αξιοπιστες συνδεσεις και ειναι φιλικη προς το περιβαλλον λογω της απουσιάς αναθυμιασεων η μολυβδου.